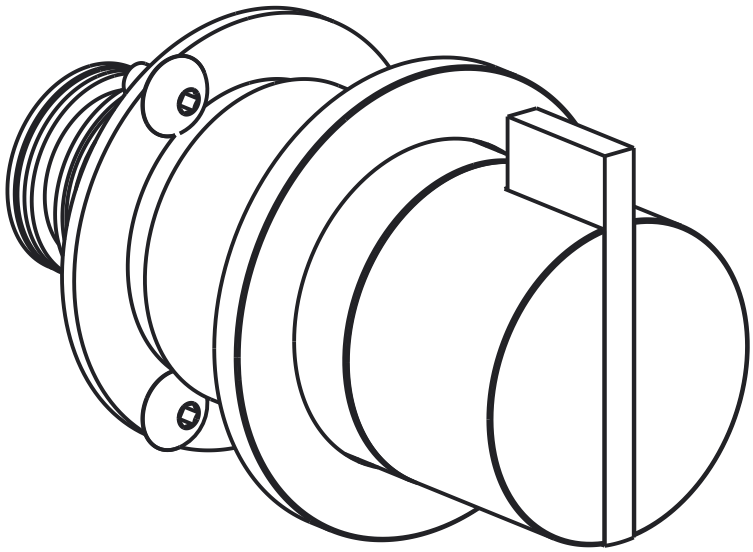

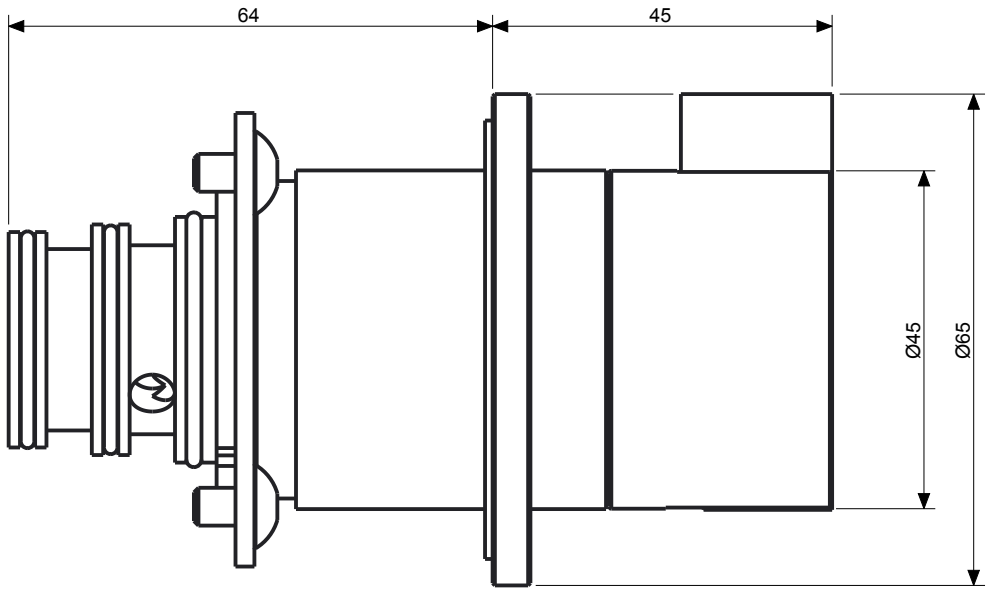
64
45
Ø45
Ø65

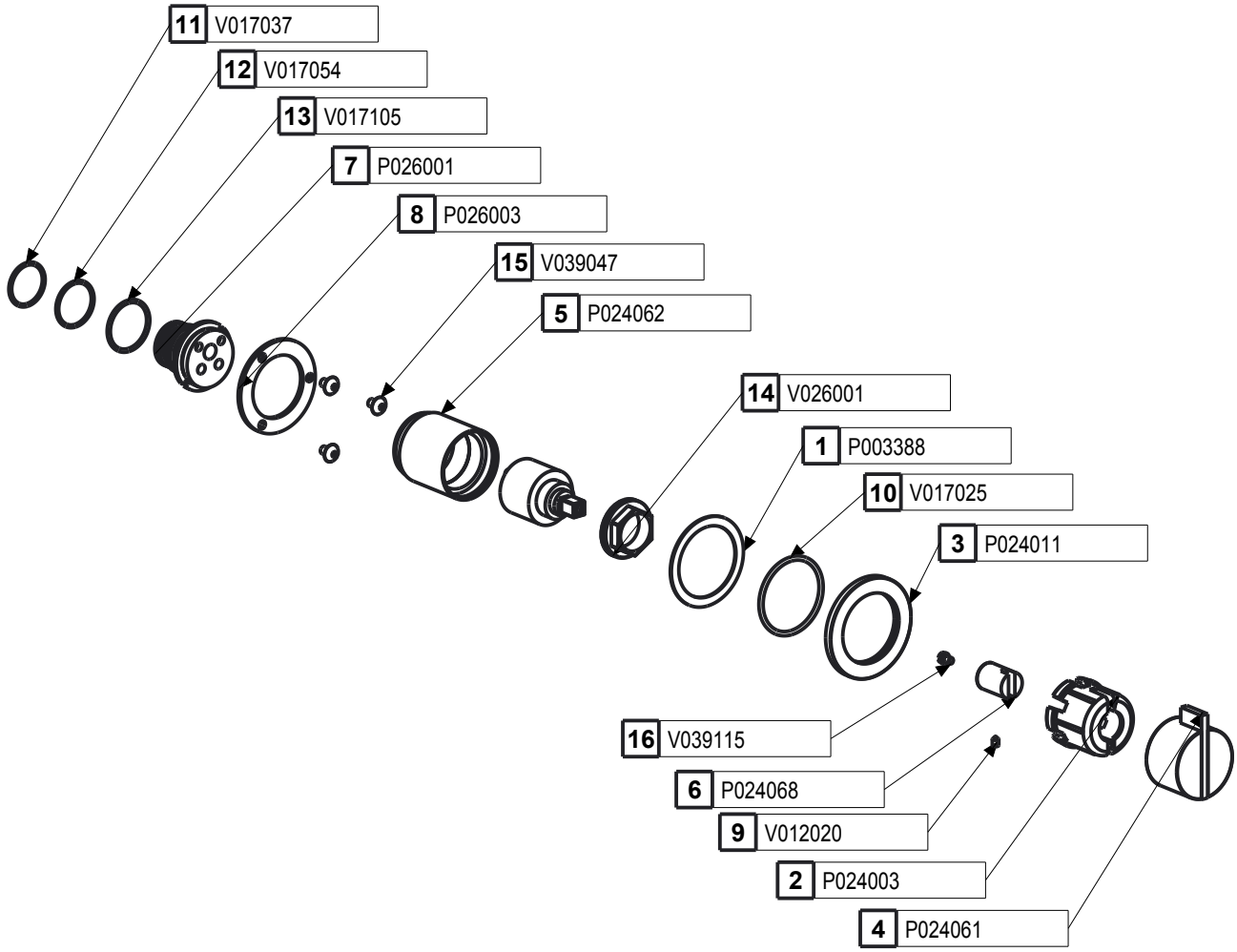

Pos.	Dis. nr.	Descrizione	Q.ta'	Materiale	Peso
16	V039115	VITE 6107 TC- M.4X6 INOX A2	1	INOX A2	
15	V039047	Vite UNI-ISO 7380-M5x8	3	ACCIAIO_INOX	2,436
14	V026001	GHIERA VIFRA M37X1,5	1	PA66	
13	V017105	OR 29,87x1,78 NBR70	1	nbr 70sh	
12	V017054	OR 26,7x1,78	1	NBR70	
11	V017037	OR 25,12x1,78	1	NBR70	
10	V017025	OR 45,69x2,62	1	NBR70	
9	V012020	Grano UNI 5927 M4x6 45H	1	ACCIAIO_INOX	0,381
8	P026003	ANELLO DI FISSAGGIO MIX/DEVIO QUICK	1	AISI 316	
7	P026001	Innesto incasso QUICK	1	AISI316	
6	P024068	INSERTO BROCCIATO MANIGLIA BOON	1	CW614	
5	P024062	Bicchiere M37X1 M37X1,5	1	AISI 316	
4	P024061	Maniglia tradizionale boon	1	AISI 316	
3	P024011	Rosone corpo monocomando ø65	1	AISI316	59,047
2	P024003	Anello guida maniglia	1	PA_66	12,395
1	P003388	Guarnizione in spugna D58 x F46 x H1	1	SPUGNA	0,029